## PŘÍČNÝ ŘEZ OBYTNÁ ULICE VĚTEV A

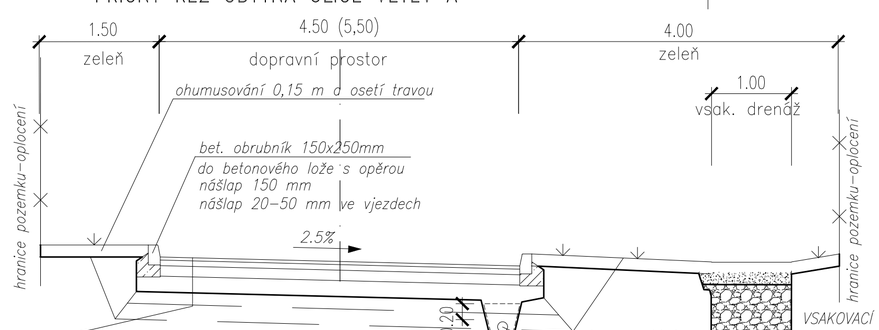


D1–N–6 TDZ IV PIII NÚP D1

konstrukce vozovky

| | | | | |
|---|---|---|---|---|
| asfaltový beton | ACO 11 | 40 mm | | ČSN 73 6121; ČSN EN13108–5 |
| asfaltový beton | ACL 16+ | 70 mm | 80 MPa | ČSN 73 6121; ČSN EN13108–1 |
| stabilizace cementem | SC $C_{8/10}$ | 130 mm | 45 MPa | ČSN 73 6124–1; ČSN EN14227–1–5 |
| štěrkodrť 0–32 | $ŠD_B$ mín | 200 mm | | ČSN 73 6126; ČSN EN13285 |
| celkem | | 440 mm | | |

- výměna zeminy v aktivní zóně (nebo sanace)
- ŠD 16–32 150 mm
- ŠD 0–63 200 mm

VSAKOVACÍ DENÁŽ

| | |
|---|---|
| filtrační vrstva ornice | 200 mm |
| kamenivo 8/16 | 150–200 mm |
| zásyp kamenivo 22/32, 32/63 | |
| obsyp kamenivo 8/16 | 100 mm |
| drenáž DN 160 děrovaná | |
| lože zemina (písek) | 50 mm |
| obaleno vodopropustnou geotextilií | |

## PŘÍČNÝ ŘEZ OBYTNÁ ULICE VĚTEV B

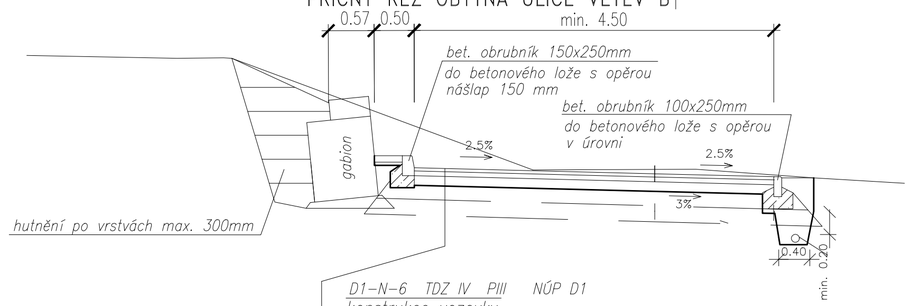


D1–N–6 TDZ IV PIII NÚP D1

konstrukce vozovky

| | | | | |
|---|---|---|---|---|
| asfaltový beton | ACO 11 | 40 mm | | ČSN 73 6121; ČSN EN13108–5 |
| asfaltový beton | ACL 16+ | 70 mm | 80 MPa | ČSN 73 6121; ČSN EN13108–1 |
| stabilizace cementem | SC $C_{8/10}$ | 130 mm | 45 MPa | ČSN 73 6124–1; ČSN EN14227–1–5 |
| štěrkodrť 0–32 | $ŠD_B$ mín | 200 mm | | ČSN 73 6126; ČSN EN13285 |
| celkem | | 440 mm | | |

- výměna zeminy v aktivní zóně (nebo sanace)
- ŠD 16–32 150 mm
- ŠD 0–63 200 mm

## GABIONOVÉ ZDI

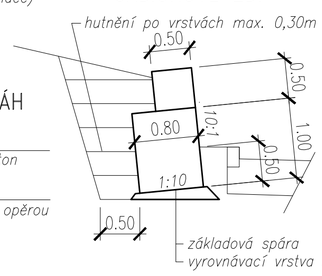


základová spára
vyrovnávací vrstva ŠD 0/63 min. 35 MPa

gabionová síť líce ZnAL 4 oko 10/5
gabionová síť ostatních ploch ZnAL 4 oko 10/10
kamenivo fr. 63 –300

## PŘÍČNÝ ŘEZ VJEZD

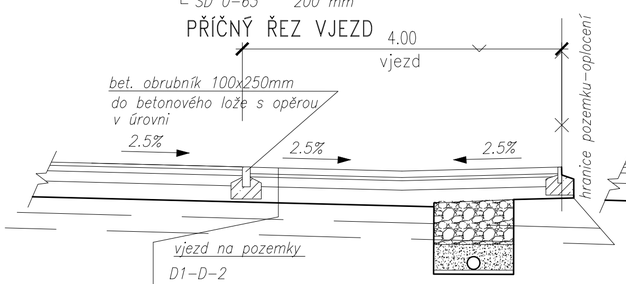


vjezd na pozemky

D1–D–2

| | | | | |
|---|---|---|---|---|
| bet. dlažba | DL I | 80 mm | | ČSN 73 6131 |
| lože z drtě | L | 40 mm | 70 MPa | ČSN 73 6126 |
| stabilizace cementem | SC $C_{8/10}$ | 120 mm | 45 MPa | ČSN 73 6124–1; ČSN EN14227–1–5 |
| štěrkodrť | $ŠD_B$ | 150 mm | | ČSN 73 6126 |
| celkem | | 390 mm | | |

- výměna zeminy v aktivní zóně (nebo sanace)
- ŠD 16–32 150 mm
- ŠD 0–63 200 mm

## PŘÍČNÝ ŘEZ PARKOVACÍ STÁNÍ

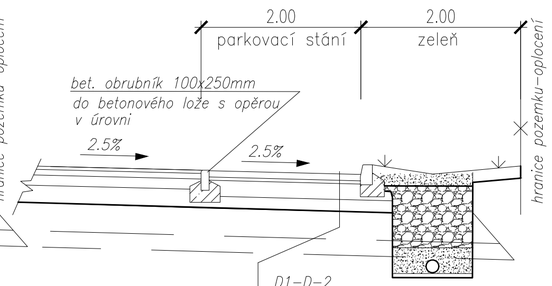


D1–D–2

| | | | | |
|---|---|---|---|---|
| bet. dlažba zatravň. | DL I | 80 mm | | ČSN 73 6131 |
| lože z drtě | L | 40 mm | 70 MPa | ČSN 73 6126 |
| hlinitý štěrk | HŠ | 200 mm | 45 MPa | ČSN 73 6126 |
| štěrkodrť | $ŠD_B$ | 150 mm | | ČSN 73 6126 |
| celkem | | 470 mm | | |

- výměna zeminy v aktivní zóně (nebo sanace)
- ŠD 16–32 150 mm
- ŠD 0–63 200 mm

## OBYTNÉ ULICE VJEZD ZVÝŠENÝ STAVEBNÍ PRÁH

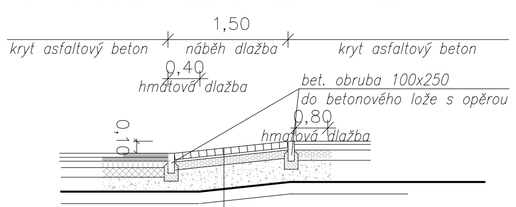


konstrukce stavebního prahu

D1–D–2

| | | | | |
|---|---|---|---|---|
| bet. dlažba | DL I | 80 mm | | ČSN 73 6131 |
| lože z drtě | L | 40 mm | 70 MPa | ČSN 73 6126 |
| stabilizace cementem | SC $C_{8/10}$ | 150 mm | 45 MPa | ČSN 73 6124–1; ČSN EN14227–1–5 |
| štěrkodrť | $ŠD_B$ | 200 mm | | ČSN 73 6126 |
| celkem | | 470 mm | | |

- výměna zeminy v aktivní zóně (nebo sanace)
- ŠD 16–32 150 mm
- ŠD 0–63 200 mm

Pozn.: zemní pláň hutnit dle ČSN 72 1006, minimální hodnota modulu přetvárnosti podložní zeminy Edef2=45(30) MPa (pro jemnozrnné), resp 120 MPa pro hrubozrnné zeminy.
Před pokládkou všech dalších vrstev kontrolovat modul přetvárnosti
U vozovek s krytem z bet. dlažby bude provedeno opatření pro odvodnění vrstvy nad méně propustným podkladem, na vrstvě SCC. Ve smyslu TP 170.
Obruby uložené v úrovni budou použity 100x250 mm, zvýšené obruby 150x250 mm
V ulicích s povrchovým odvodněním tj . vsakem do přilehlých zelených pásů budou provedeny jednostranně vsakovací drenáže v souladu s TP 57 Vsakovací drenáže. Do nich bude odvodněna i pláň vozovky.

Detailní řešení viz část inženýrských sítí.
Stávající nepropustná zemina pásů zeleně přilehlých k vozovce bude odtěžena a nahrazena zeminou zajišťující vsakování povrchových vod.
U všech stmelených vrstev budou provedeny spojovací postřiky v souladu s TP 109 a ČSN 73 6129
Aktivní zóna:
Veškeré pracovní spáry a místa napojení na stávající kryt budou opatřeny zálivkovou hmotou.
Větev A – zemina pro aktivní zónu bude použita vhodná skupiny I. nebo II. dle ČSN 72 1002
Větev B – zemina v místě stavby bude posouzena geotechnikem, zemina po úpravě musí splňovat hodnotu CBR>15% dle ČSN 73 6133.

# SOVÍNKY
# ROZVOJOVÁ LOKALITA Z4

TECHNICKÁ INFRASTRUKTURA

SO 01 KOMUNIKACE

**DOKUMENTACE PRO STAVEBNÍ POVOLENÍ**

INVESTOR

MĚSTYS SOVÍNKY

HLAVNÍ PROJEKTANT


Ing. Zbyněk Vyhlas
Petržílkova 2266
158 00Praha 5
IČO: 74924401
Email: vyhlas.z@gmail.com


PROJEKTANT PROFESE


Ing. Miroslav Dvořan
MD Projektová kancelář
Slunečná 2030, 251 01 Říčany
www.dvoran.cz


| | |
|---|---|
| Autorizoval : | Vypracoval: Ing. Miroslav Dvořan |
| | Profese: Dopravní řešení |
| | Datum: 03/2017 |
| | Revize : . |
| | Měřítko: 1:50 |
| | Počet A4: 3 A4 |

Obsah : VZOROVÉ PŘÍČNÉ ŘEZY

Č. paré:

Příloha č.: 5.

Kód: Sov_kom_dsp_170913.dwg 15. 09. 2017